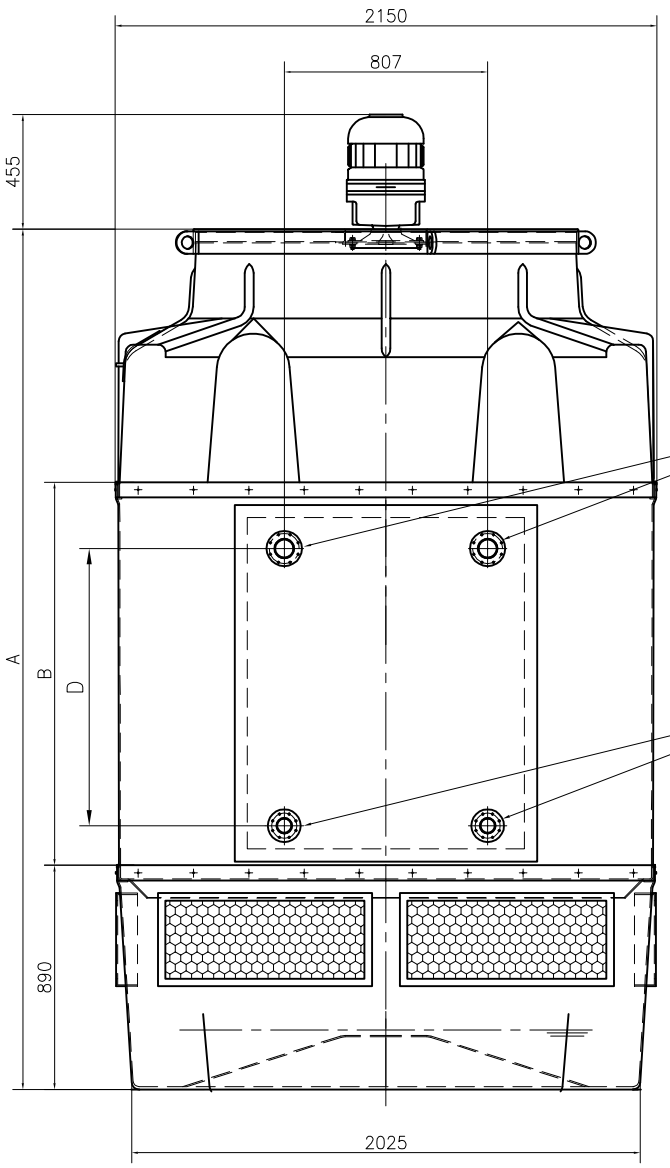

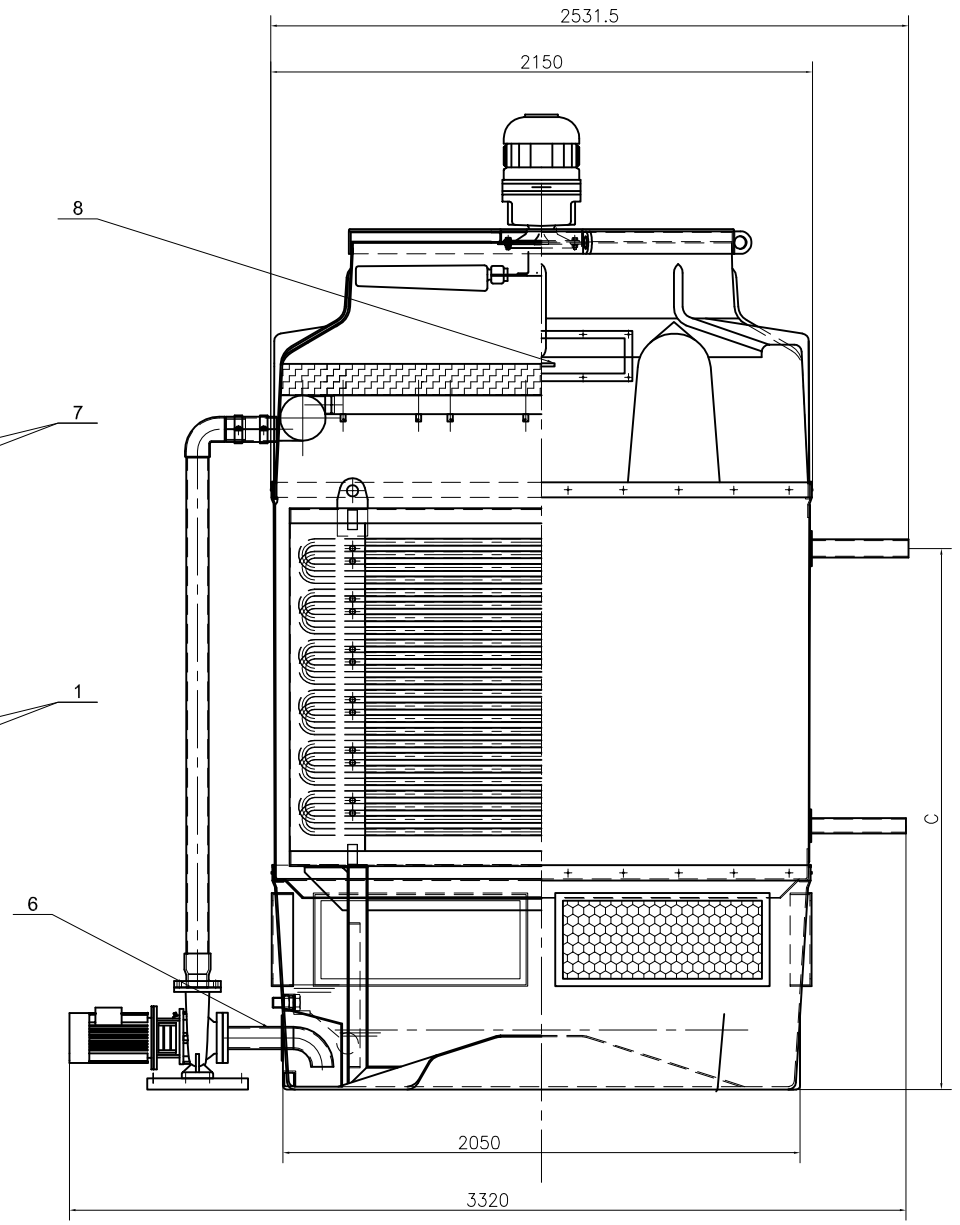

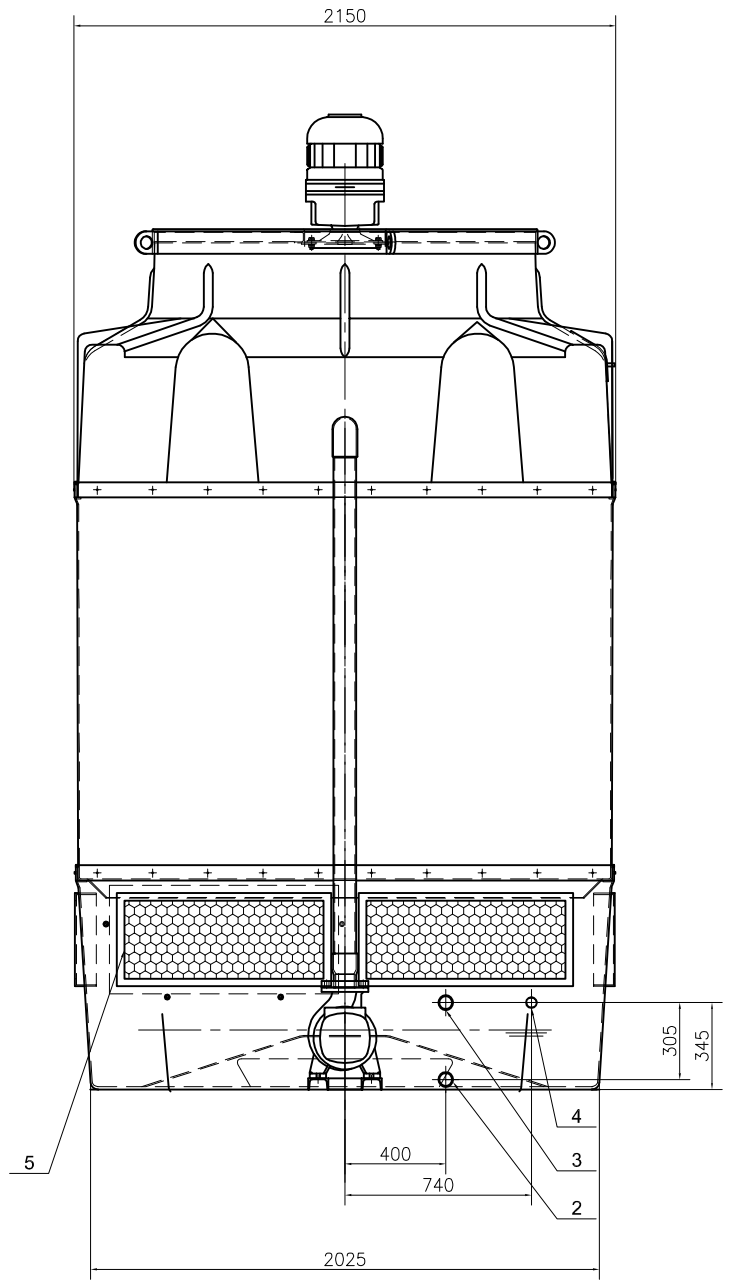

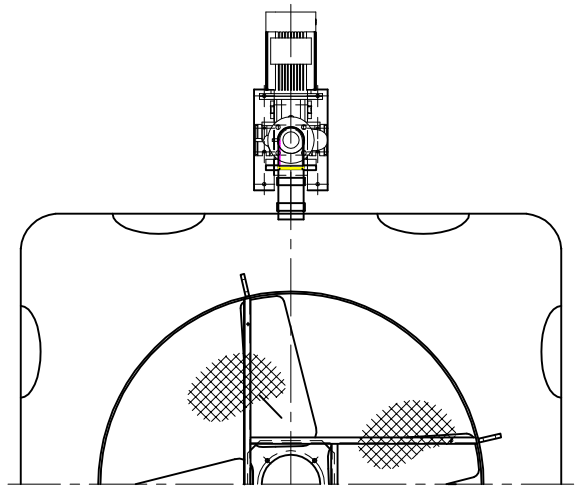

Bemerkungen:

	A (mm)	B (mm)	C (mm)	D (mm)	Leergewicht (kg) (NH3)	Betriebsgewicht (kg) (NH3)	Maximalgew. (kg) (NH3)
EWK-E 441/3	2924	1030	1547	500	1991*	2987*	3821*
EWK-E 441/4	3184	1290	1747	700	2291*	3296*	4130*
EWK-E 441/5	3184	1290	1947	900	2589*	3607*	4440*
EWK-E 441/6	3414	1520	2147	1100	2889	3912	4745

8	Serviceöffnung für Tropfenabscheider	Links
7	Mediumeintritt 2x 2 1/2"	Vorderseite
6	Ansaugrohr	Rückseite
5	Inspektionsöffnung	Rückseite
4	Schwimmerventil 1" G Außengewinde	Rückseite
3	Überlauf 2" G Innengewinde	Rückseite
2	Entleerung 2" G Innengewinde	Rückseite
1	Mediumaustritt 2x2 "	Vorderseite

Ind.	Änderungen	Datum	Name
2	Gewicht	17/11/16	Y. Breña
1	Tropfenabs. pos. und Abmessungen	05/10/16	F.del Olmo

Änderungsindex: 2

	Name	Unterschr.	Datum
Erstellt	Y.Breña		17/11/16
Geprüft	F. del Olmo		17/11/16

Maßstab 1:30

Pap: A3

EWK- E 441

EWK Torres de Refrigeración S.A
Paseo de la Castellana,163 nº 10
Fact: Torrelaguna 83, Fuente el Saz del Jarama
Madrid, Spain

EWK

Produktionsabteilung - Technisches Büro

Zeichnung Nr.: EWK - E 441
Status: Bestätigt
Sprache: DE
Bl.: 1/1

***EWK übernimmt keine Gewähr für unbenannte Abmessungen in den Zeichnungen