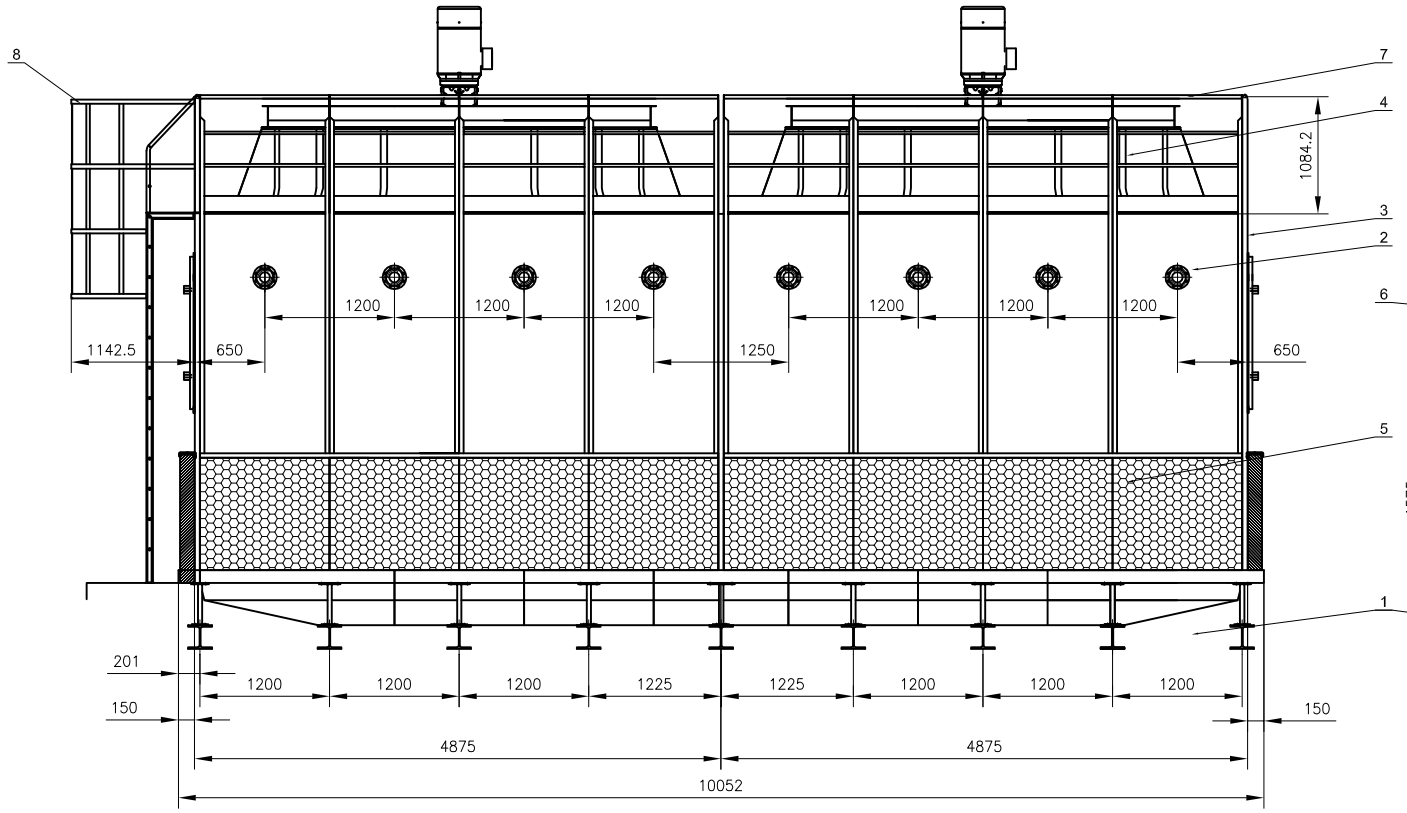

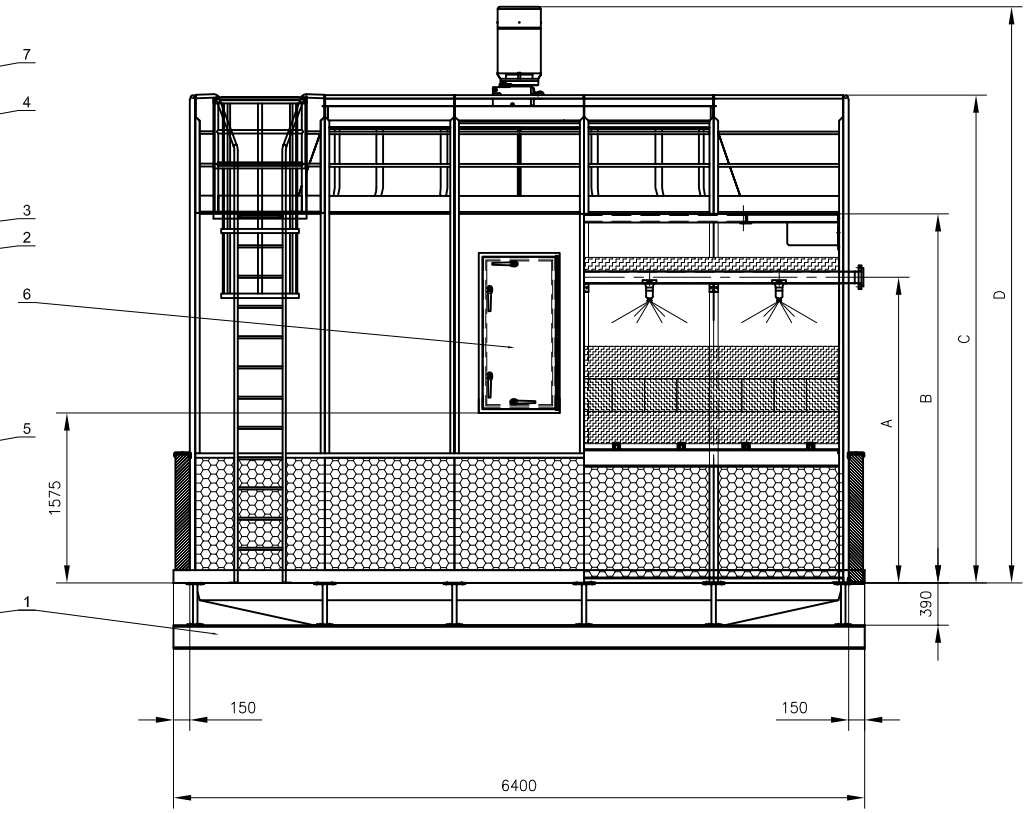

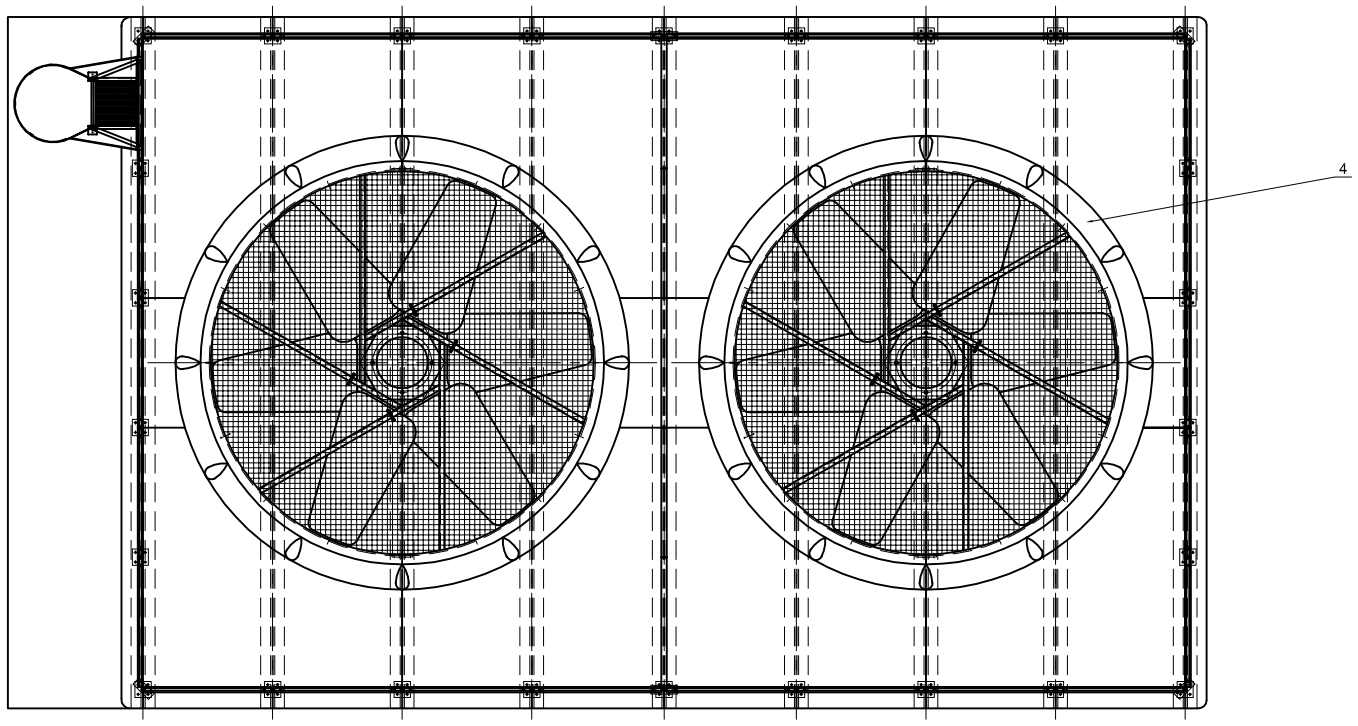

Bemerkungen:

							8	Leiter + Rückenschutz	Links
							7	Schutzgeländer	
							6	Serviceöffnung aus PP	Links/Rechts
							5	Lufteinlassjalousie	
	A (mm)	B (mm)	C (mm)	D (mm)	Leergewicht (kg)	Betriebsgewicht (kg)	4	Ventilator-Laufring	
EWB 5750/09	2830	3416	4516	5335	11600*	16400*	3	Rahmenstruktur mit Wandplatten aus Polyester	
EWB 5750/12	3130	3716	4816	5635	12100*	17400*	2	Eintritt Flanschanschluss DN 100 PN 10	Vorderseite
EWB 5750/15	3430	4016	5116	5935	12600*	18400*	1	GFK-Becken	

Ind.	Änderungen	Datum	Name
1	Pos. Tropfenabs., Eintritt, Öffnung	12/06/15	Y. Breña

Änderungsindex: 1

	Name	Unterschr.	Datum
Erstellt	Y.Breña		12/06/15
Geprüft	F. del Olmo		12/06/15

Maßstab 1:70

DIN A3

EWB 5750 BPP

EWK Torres de Refrigeración S.A

Paseo de la Castellana,163 nº 10
Fact: Torrelaguna 83, Fuente el Saz del Jarama
Madrid, Spain

EWK

Produktionsabteilung - Technisches Büro

Zeichnung Nr.: EWB 5750 BPP

Status: Bestätigt

Sprache: DE

Bl.: 1/1

***EWK übernimmt keine Gewähr für unbenannte Abmessungen in den Zeichnungen