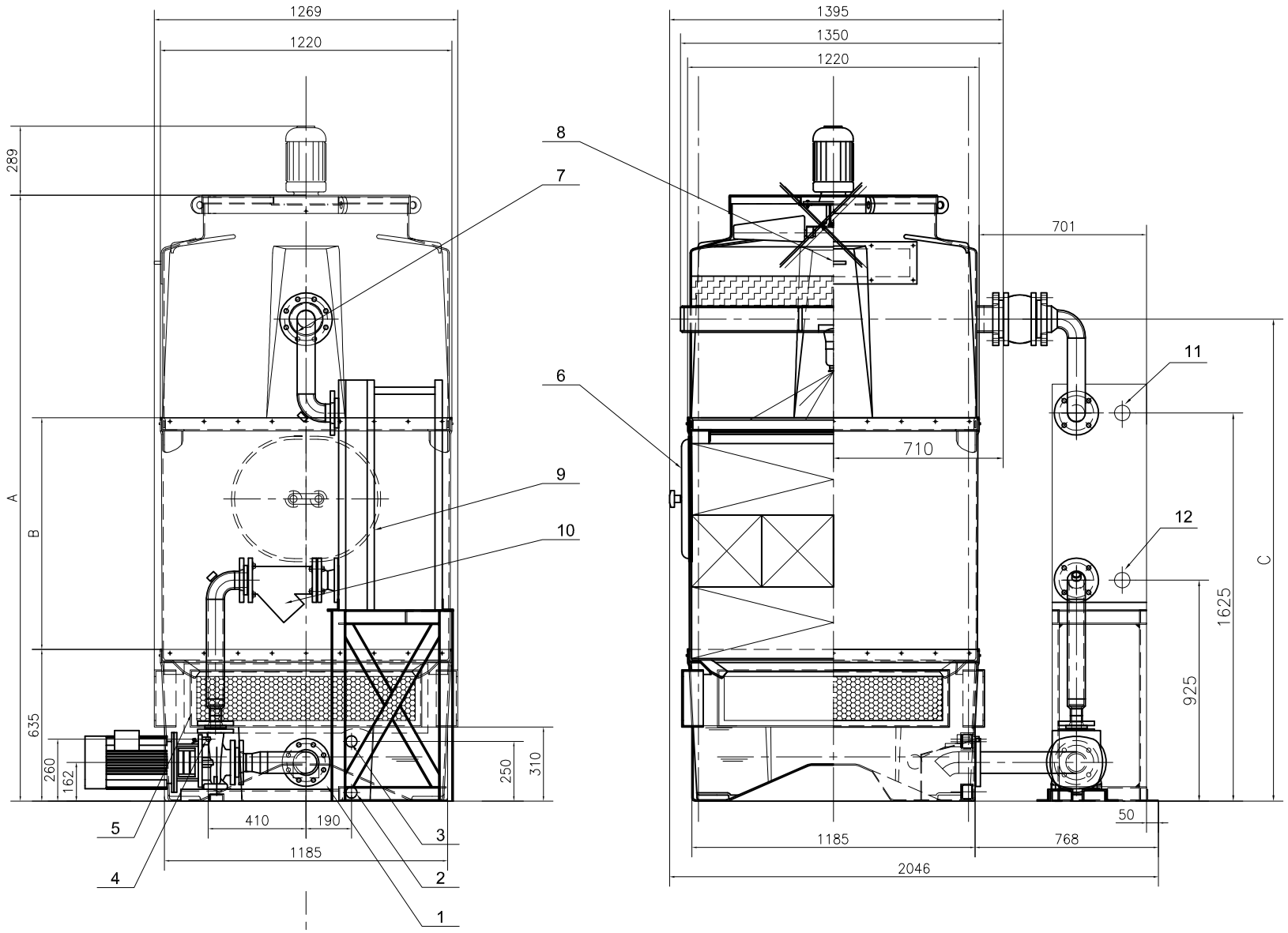

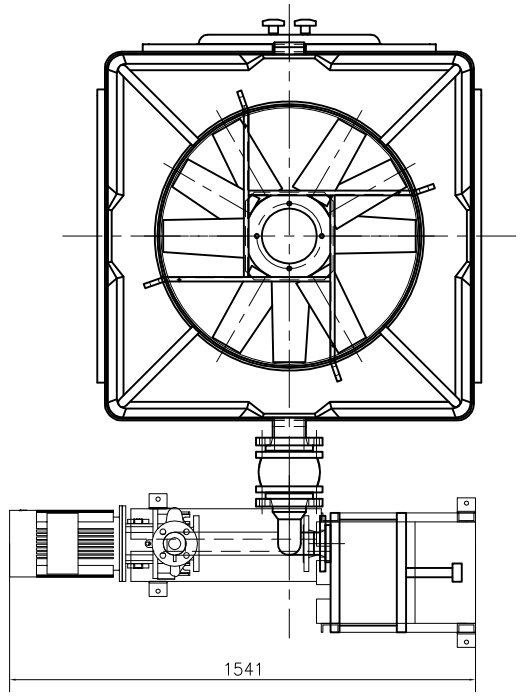

Bemerkungen:

12	Wasseraustritt DN65 PN10	PWT
11	Warme Seite; Wassereintritt DN 65 PN10	PWT
10	Y- Filter DN 65 PN16	Vorderseite
9	Plattenwärmetauscher	Vorderseite
8	Serviceöffnung für Tropfenabscheider	Links
7	Wassereintrittsverteiler DN100	Vorderseite
6	Mannloch aus Edelstahl	Rückseite
5	Inspektionsöffnung	Vorderseite
4	Schwimmerventil 1/2" G Außengewinde	Vorderseite
3	Überlauf 1 1/2" G Innengewinde	Vorderseite
2	Entleerung 1 1/2" G Innengewinde	Vorderseite
1	Ansaugrohr DN80	Vorderseite

	A (mm)	B (mm)	C (mm)	Leergewicht (kg)	Betriebsgewicht (kg)	Maximalgew. (kg)
EWK-I 144/09	2536	970	2018	635	945	1209
-	-	-	-	-	-	-
-	-	-	-	-	-	-

Ind.	Änderungen	Datum	Name
1	Zeichnung und PWT Unterk. + Gewicht	19/11/15	Y. Breña

Änderungsindex: 1

	Name	Unterschr.	Datum
Erstellt	Y.Breña		17/05/16
Geprüft	F. del Olmo		17/05/16

Maßstab 1:25

DIN A3

EWK-I 144

EWK Torres de Refrigeración S.A
Paseo de la Castellana,163 nº 10
Fact: Torrelaguna 83, Fuente el Saz del Jarama
Madrid, Spain

EWK

Produktionsabteilung - Technisches Büro

Zeichnung Nr.: EWK - I 144
Status: Bestätigt
Sprache: DE
Bl.: 1/1

***EWK übernimmt keine Gewähr für unbenannte Abmessungen in den Zeichnungen