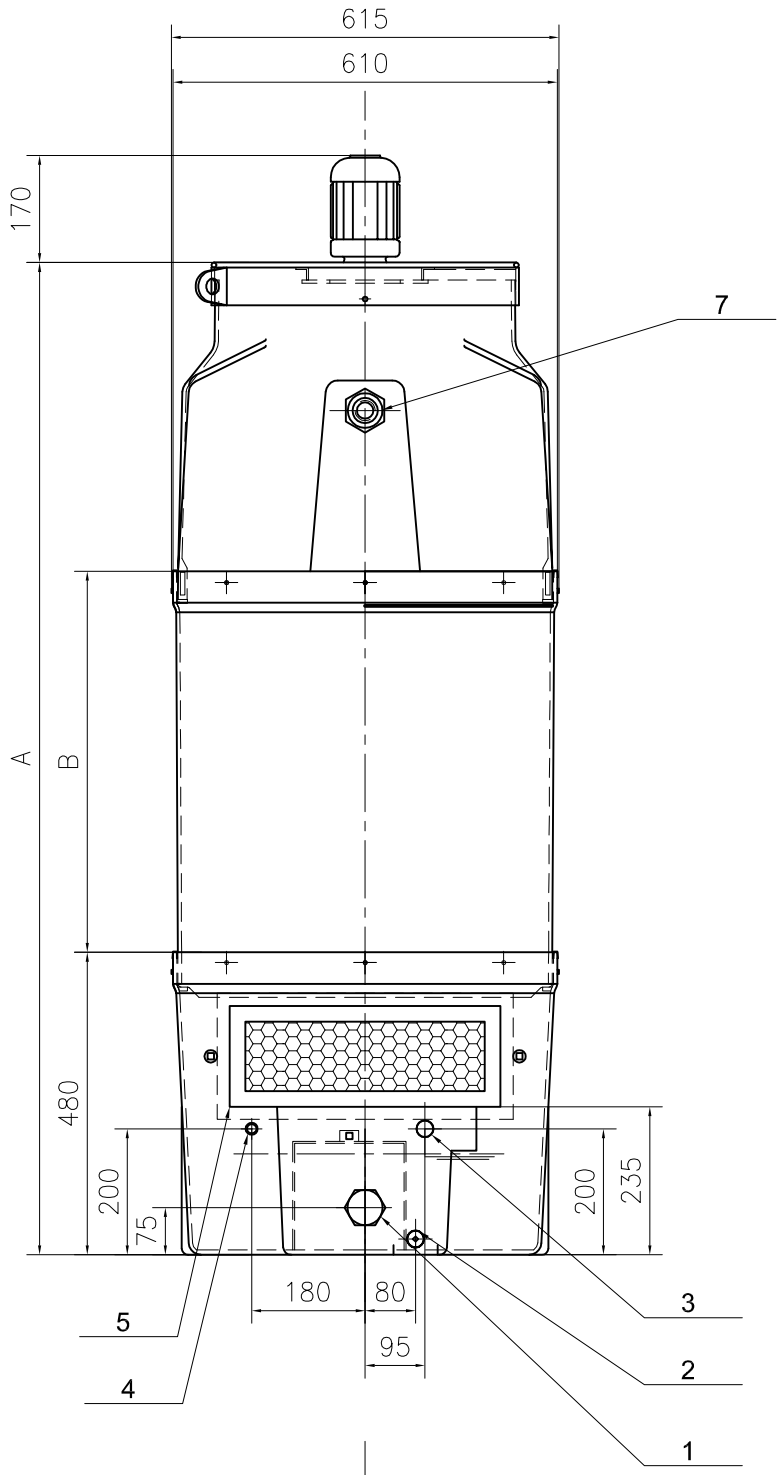

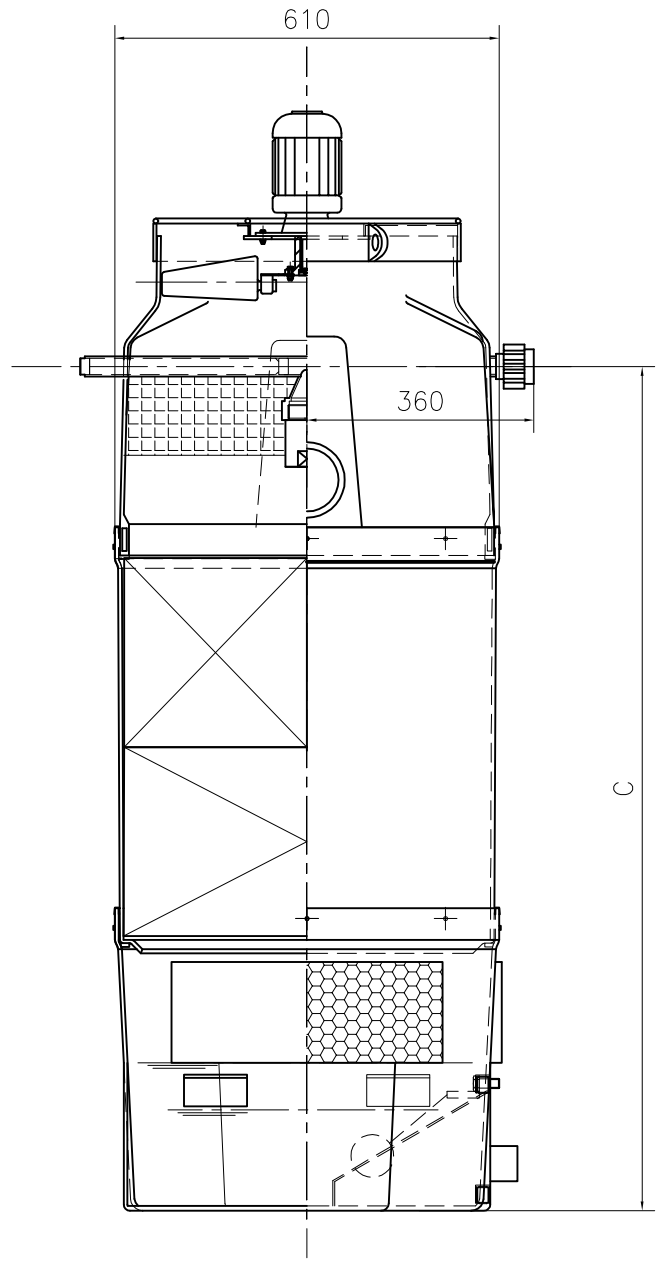

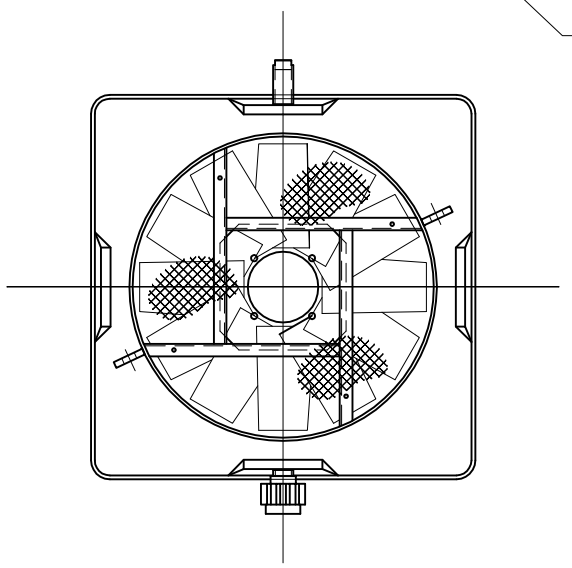

Observaciones:

	A (mm)	B (mm)	C (mm)	Peso en vacío (kg)	Peso en Servicio (kg)	Peso máximo (kg)
EWK 036/03	1575	605	1340	48	109	143
EWK 036/06	1575	605	1340	51	115	154
-	-	-	-	-	-	-

7	Brida Entrada 1"	P. Frontal
5	Ventana de Inspección	P. Frontal
4	Vávula de aporte 3/8" G Rosca Macho	P. Frontal
3	Rebosadero 3/4" G Rosca Hembra	P. Frontal
2	Vaciado 3/4" G Rosca Hembra	P. Frontal
1	Salida 2" G Rosca macho	P. Frontal

Rev.	Cambios	Fecha	Nombre
2	Peso máximo	09/06/15	Y. Breña
1	Dimensiones, peso, plano	21/11/14	Y. Breña

Índice revisión: 2

	Nombre	Firma	Fecha
Dibujado	Y.Breña		09/06/15
Revisado	F. del Olmo		09/06/15

Escala 1:12

DIN A3

EWK- 036

EWK Torres de Refrigeración S.A

Paseo de la Castellana,163 nº 10
Fact: Torrelaguna 83, Fuente el Saz del Jarama
Madrid, Spain

Departamento de Producción - Oficina Técnica

Referencia: EWK - 036
Estado: Aprobado
Idioma: ES
Pág: 1/1

***EWK no asegura la realidad de las medidas no acotadas en el plano